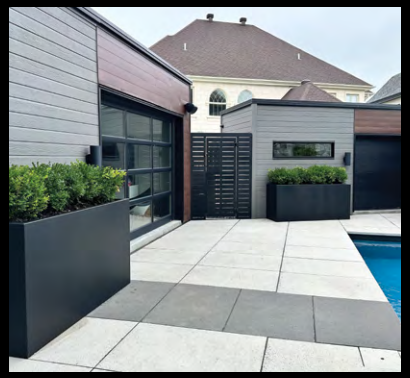

METALGARD

Bacs de plantation en aluminium soudé

FICHE TECHNIQUE BACS DE PLANTATION EN ALUMINIUM SOUDÉ

Fabrication sur mesure à notre usine

1. Préparation de toutes les surfaces par ponçage
2. Nettoyage 3 cycles : acide, neutralisant, agent d'adhésion
3. Peinture cuite au four « super durable » polyester (powder coat).
   Gamme de couleurs de la charte RAL

Atouts

- Conception sur mesure
- Léger et robuste
- Matière durable / recyclable / réutilisable
- À plat ou surélevé de 1" (25 mm)
- Fond percé pour l'écoulement de l'eau 15 mm ou sans fond (direct sur terre)

Bacs en aluminium soudé 5052 de 1/8" (3 mm) d'épaisseur. Peuvent aussi être produits en 3/16" (4,7 mm) et en 1/4" (6 mm).

La solidité est conférée par des rebords doubles pliés à 90° de 2" (50 mm) et 1" (25 mm) et les coins sont soudés au TIG.

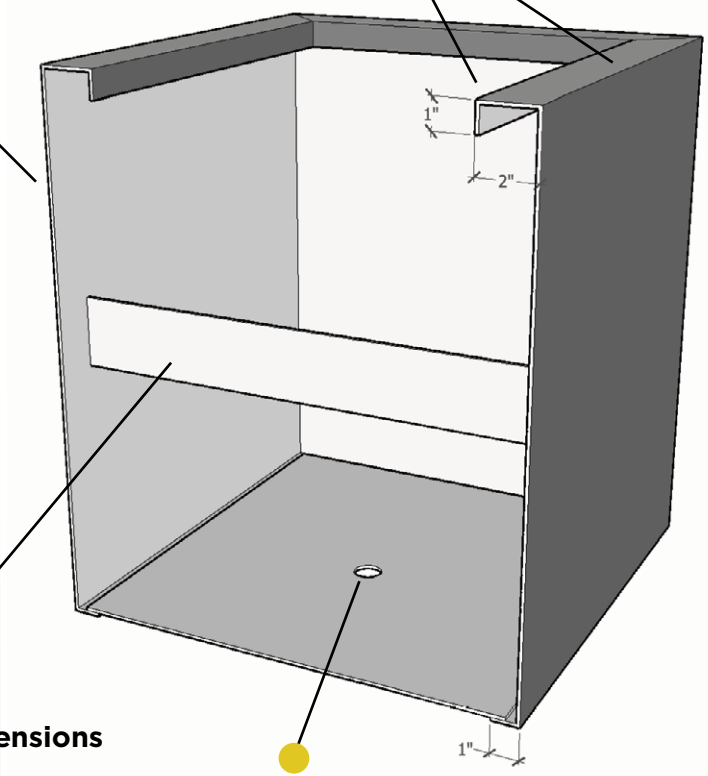

Renfort nécessaire pour certaines dimensions

Trou d'égoutement de 1" (25 mm) de diamètre

METALGARD
Bacs de plantation en aluminium soudé

metalgard.ca
1037 rang Sainte-Marie Saint-Alexandre, Qc. J0J 1S0
Marc Muresan 514 609-8301
Christopher Leduc 438 929-5660
info@metalgard.ca